品番	名称	材質	個数	摘用
1	自在ソケット 本体	ADC	1	ステンカラー焼付塗装
2	自在ソケット ベース	ADC	1	ステンカラー焼付塗装
3	十字穴付皿小ねじ	SUS304	1	M6×35（六角ナット付）
4	手摺材 取付ビス	SUS304	1	ﾊﾞﾗﾝﾋﾞｽﾃﾞ 4×16
5	取付ビス	SUS304	1	φ6×50

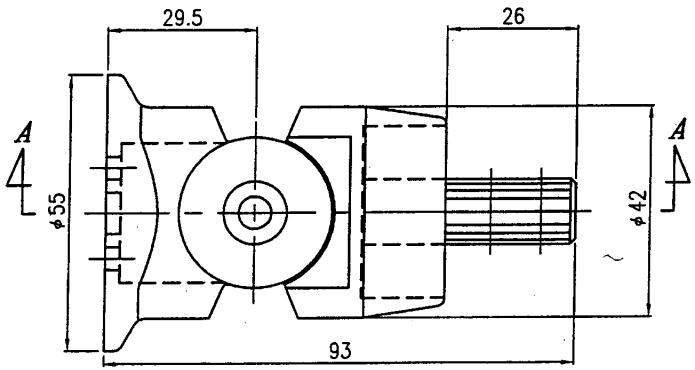

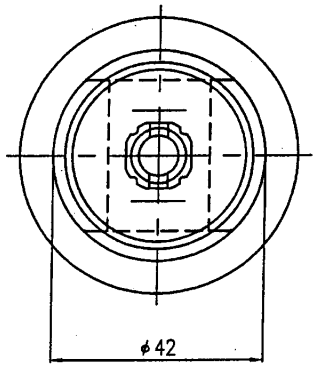

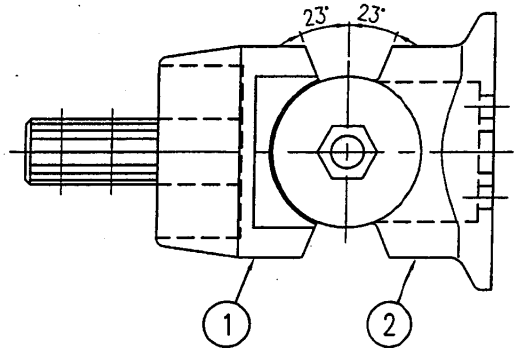

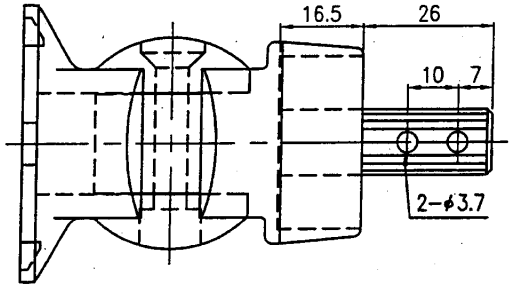

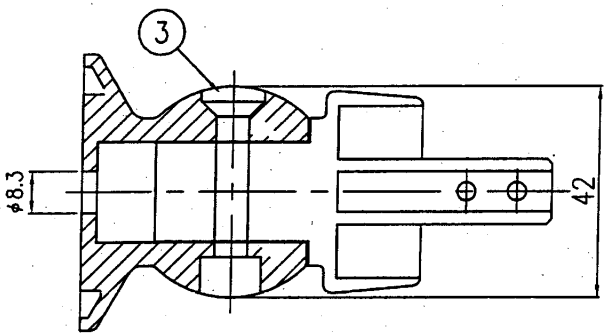

A−A 断面図

符号	月・日	改訂内容

アプローチEレール	名称 自在ソケット	親図面名称 −	縮尺 1/1	生活・建材開発室 承認 入 06.11.02	検図 吉岡 06.11.02	設計 犬飼 06.11.02	製図 中西 06.11.02	一般公差 寸法 / 公差	図番 AE−0072S
	−	親図面番号 P−						1以上 4以下 ±0.1 4ｻﾗｺｴ 16〃 ±0.2 16〃 63〃 ±0.3 63〃 250〃 ±0.5 250〃 1000〃 ±0.8	積水樹脂株式会社 住設生活・建材本部 生活・建材本部

※会社機密：本図は積水樹脂（株）に属する財産的情報です。当社該当部署の許可無く、本図面を複製あるいは開示したり記載された製品等を製造あるいは使用する事を禁止します。

2005. 07. 01. 改訂7